COMBiLiFT

LIFTING INNOVATION

C3500-C5000

Wielokierunkowy wózek widłowy przeznaczony do bezpiecznego, oszczędnego i wydajnego przewożenia długich i nieporęcznych ładunków.

COMBi Seria C

combilift.com

Tłumaczenie z j. angielskiego:
Setmil Sp. z o.o.

Nr	OPIS	C3500	C4000	C5000
1a	Standardowa wysokość podnoszenia		4040mm	
1b	Wysokość wolnego skoku		0mm	
2	Wysokość masztu (złożony)		2855mm	
3	Maksymalna wysokość masztu (rozłożony)		4870mm	
4	Długość całkowita	1950mm	2300mm	2500mm
5	Wysuw masztu	950mm	1300mm	1400mm
6	Prześwit pod masztem		150mm	
7	Prześwit pod osią		200mm	
8	Wysokość kabiny (bez świateł roboczych)		2435mm	
9	Szerokość		2190mm	
10	Zewnętrzny rozstaw wideł		1350mm	
11	Rozstaw kół		1980mm	
12	Przestrzeń między podporami platformy		1400mm	
13	Środek ciężkości		600mm	
14	Przednia część wystająca		245mm	
15	Rozstaw osi	1565mm	1915 mm	2115mm
16	Tylna część wystająca		140mm	
17	Odległość od kabiny do wideł	1100mm	1100mm	1150mm
18	Kąt natarcia		45°	
19	Kąt rampy		29°	
20	Kąt zjazdu		45°	
21	Kąt przechyłu - przód		3°	
22	Kąt przechyłu - tył		5°	
23	Minimalny zewnętrzny promień skrętu	2000mm	2325mm	2490mm
24	Wysokość platformy		545mm	
25	Długość platformy	850mm	1200mm	1350mm
A	Udźwig	3500 kg	4000 kg	5000 kg
B	Masa własna	6050 kg	6300 kg	6800 kg
C	Prędkość maksymalna		15 km/h	
D	Zdolność pokonywania wzniesień		15%	
E	Diesel Engine kubota V2403 TE		48.6 kW	
F	Napięcie		12V	
G	Wymiary wideł 150mm x 50mm x	850mm	1200mm	1350mm
H	200 / 50 x 10 Przednia opona		OD450mm / szer. 200 mm	
I	27 x 10 - 12 Tylna opona		OD680mm / szer. 255mm	
J	Standardowy kolor		Zielony i szary	
K	Fotel amortyzowany		KAB Model 116	

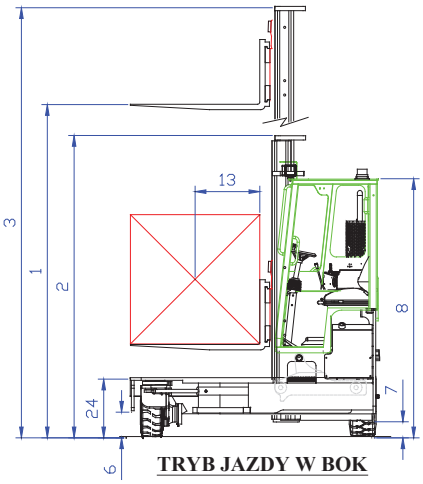

TRYB JAZDY W BOK

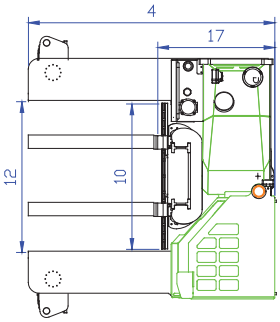

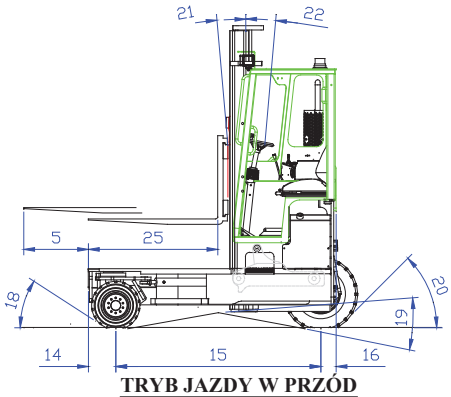

TRYB JAZDY W PRZÓD

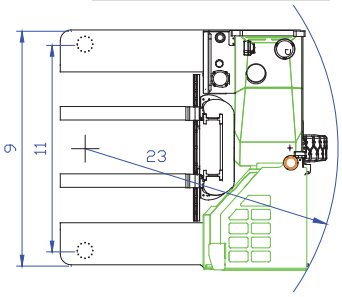

European Patent No. 2167416; Brazilian Patent No. P10811954-6; Australian Patent No. 2008253242

Zawarte wyposażenie:

- Amortyzowana kabina
- Wielokierunkowość
- Trójkołowy napęd hydrostatyczny
- Czterostopniowy joystick sterowania kierunkiem jazdy
- Chłodnica oleju hydraulicznego

Dystrybucja:

Tel.: +48 (32) 3764800 | Kom.: +48 668 020 681
Fax: +48 (32) 3764810 Setmil Sp. z o.o.
Pyskowicka 20 PL – 41-800 Zabrze | Polska

Co. Monaghan
Ireland
info@combilift.com

Rev: LH17.07.0

Combilift ma politykę ciągłego rozwoju produktu i zastrzega sobie prawo do wprowadzenia zmian w specyfikacji bez uprzedniej informacji. Przedstawione specyfikacje i wymiary mogą się różnić w niektórych krajach.

Tłumaczenie z j. angielskiego:
Setmil Sp. z o.o.